（株）エービーシー商会製

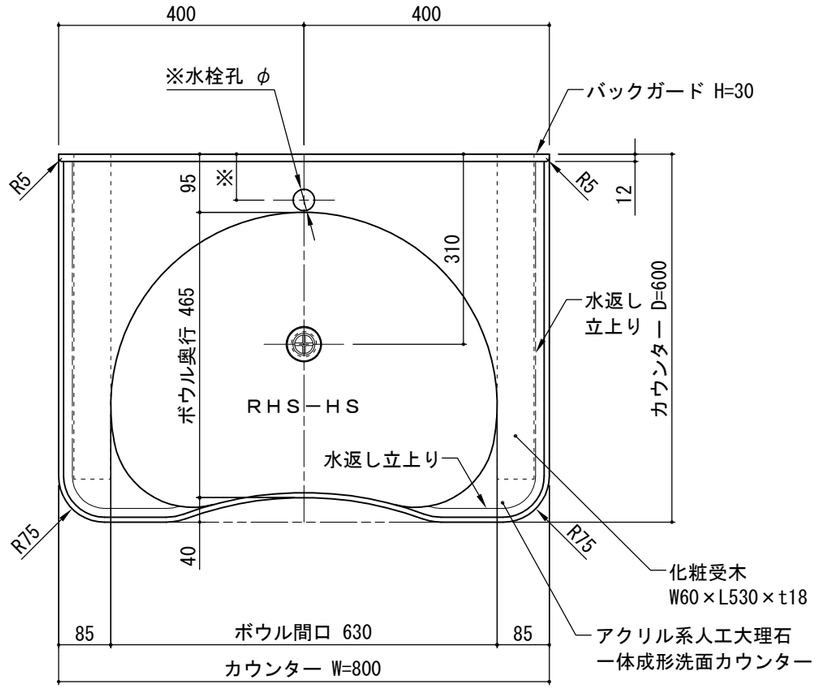

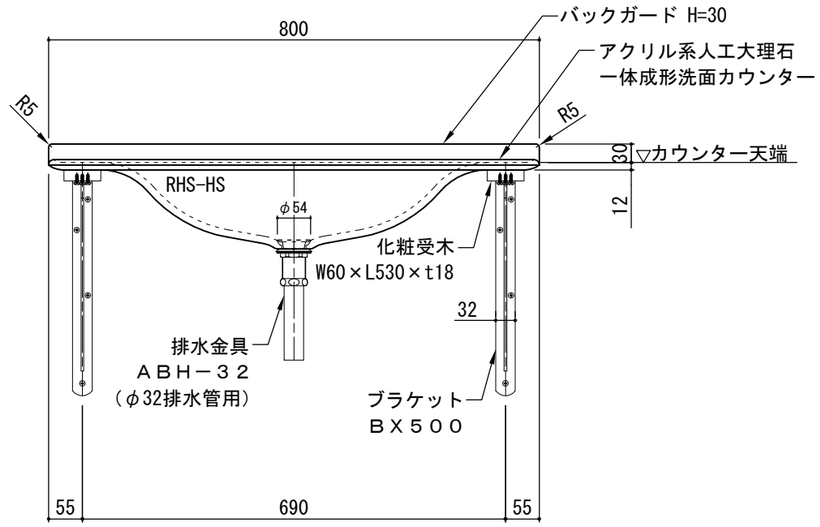

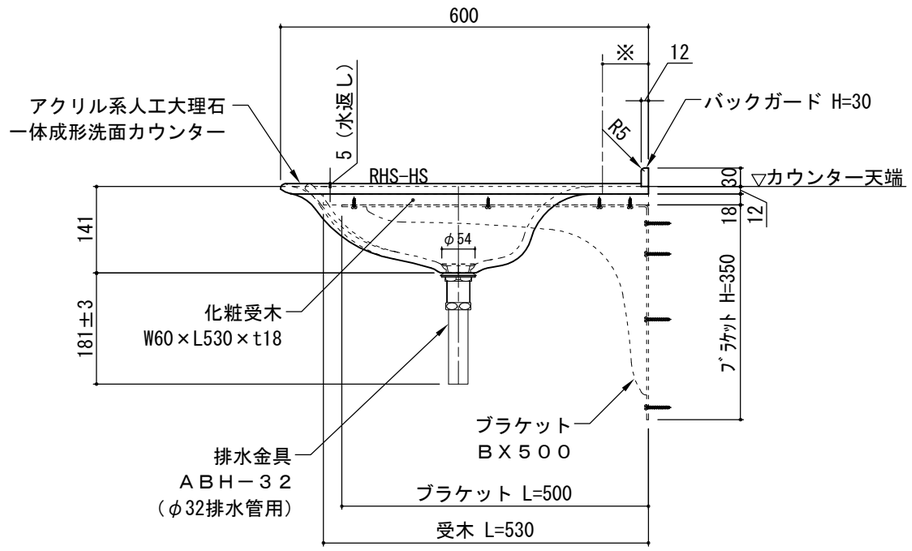

(株)エービーシー商会 デザインマテリアル事業部	図面名	標準セット図	製図	菅原	検図	青木	改訂履歴	11年04月25日 13年10月10日 18年03月19日	日付	07年05月24日	縮尺	A3 1：10	品名	ラピード® ホスピタリティーカウンター ＲＨＳ-ＨＳタイプ	商品コード	−	図番	SRH0111

（株）エービーシー商会製

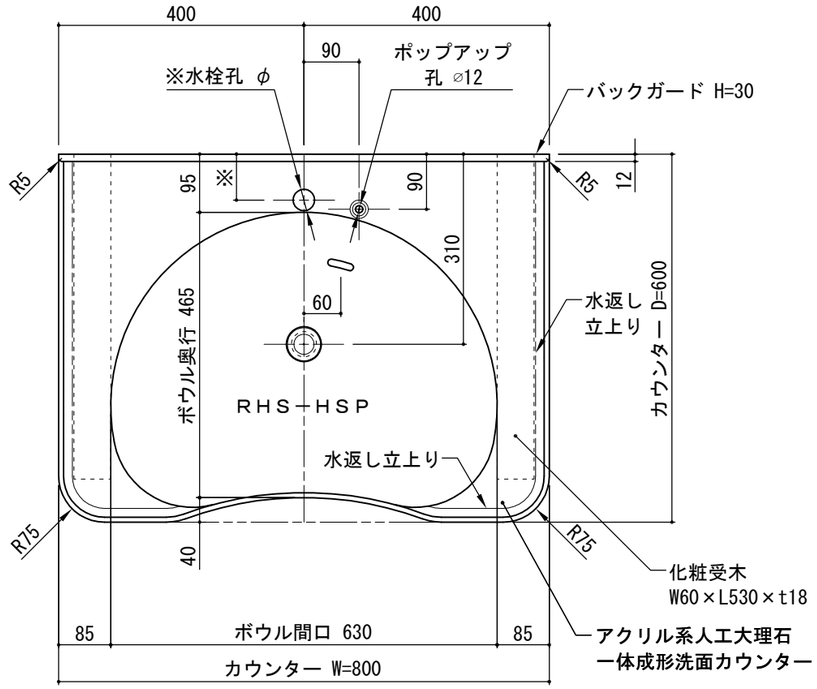

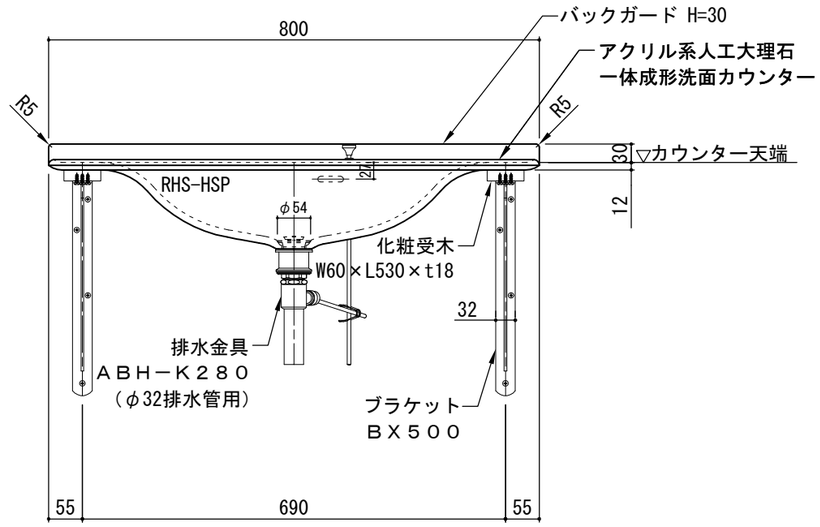

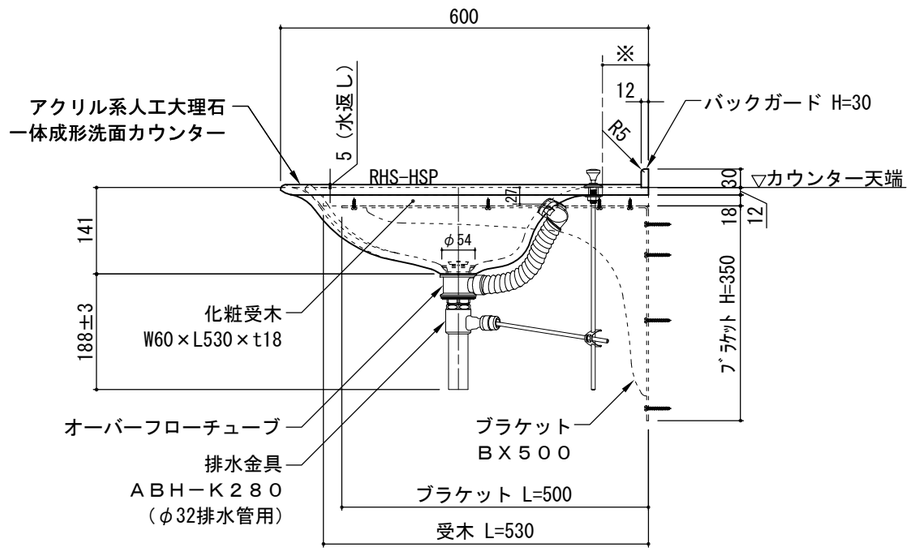

(株)エービーシー商会 デザインマテリアル事業部	図面名	標準セット図	製図	菅原	検図	青木	改訂履歴	11年04月25日 13年10月10日 18年03月19日	日付	07年05月24日	縮尺	A3 1：10	品名	ラピード® ホスピタリティーカウンター ＲＨＳ-ＨＳＰタイプ	商品コード	−	図番	SRH1111